Schüler B:

Lauf 1: 1 Runde – 1 km

Rad: 1 Runde – 5km

Lauf 2: 1 Runde - 0,4km

Lauf 1

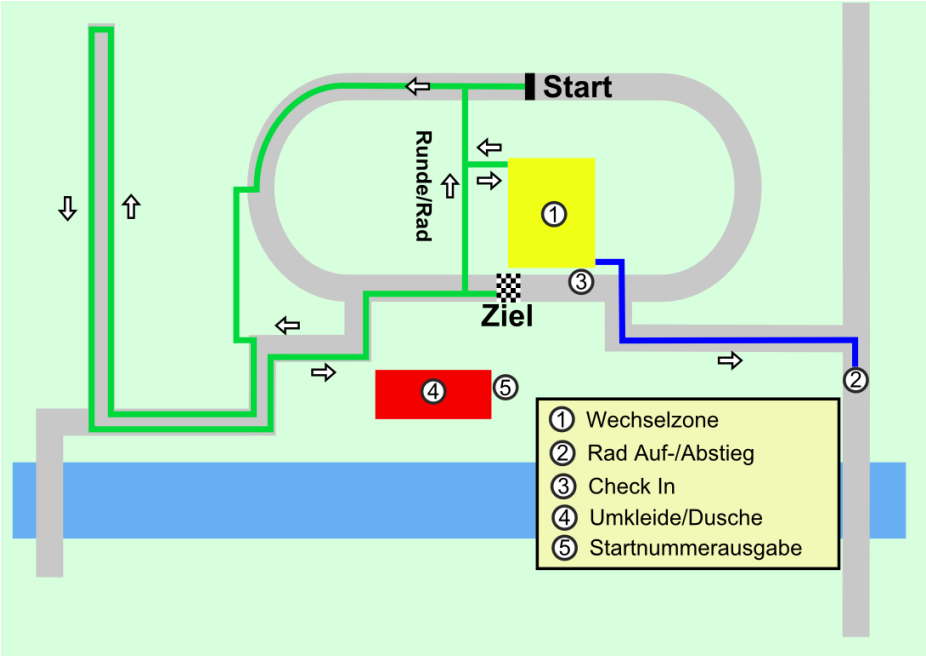

Lauf 2

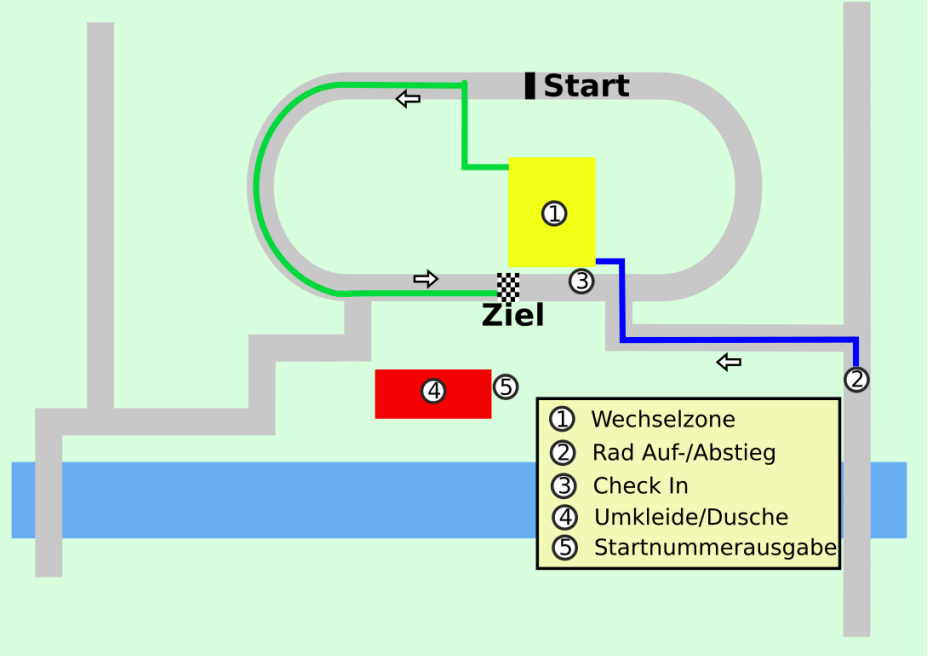

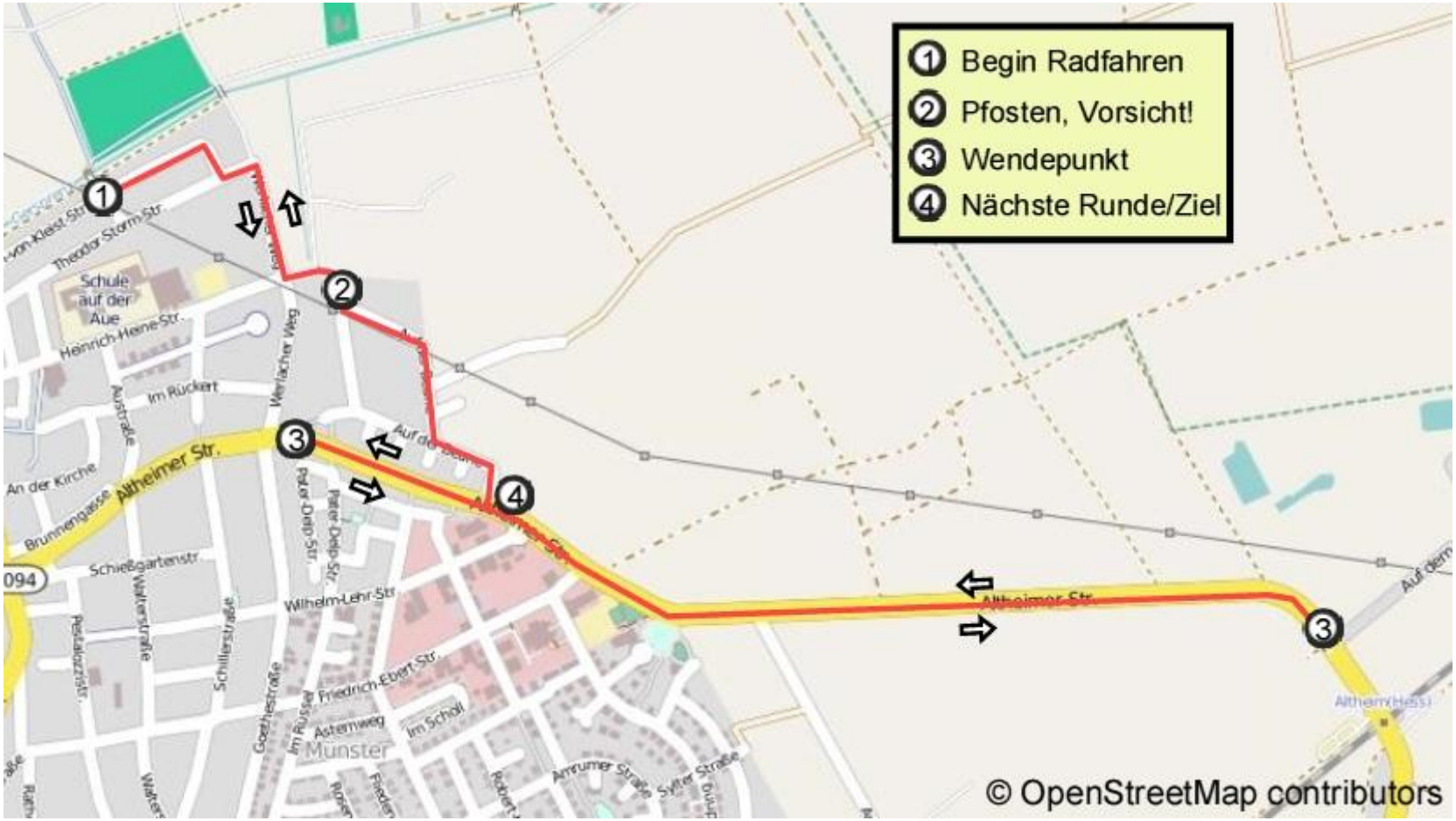
1 Begin Radfahren
2 Pfosten, Vorsicht!
3 Wendepunkt
4 Nächste Runde/Ziel
Theodor Storm Str.
Schule auf der Aue
Heinrich-Heine-Str.
Im Rückert
Austraße
Werlacher Weg
Altheimer Str.
An der Kirche
Brunnengasse
Schießgartenstr.
Wilhelm-Lehr-Str.
Friedrich-Ebert-Str.
Schillerstraße
Walkerstraße
Goethestraße
Asternweg
Im Schall
Münster
Amrumer Straße
Sylter Straße
Altheim (Hessi)
© OpenStreetMap contributors